FTTH - AP-Anschlussdose, mit Spleißablage

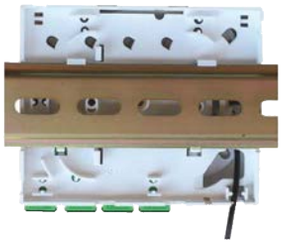

Verwendung

Diese Wanddose ist für Wohnhaus- und Büroanwendungen als Abschlusseinheit für bis zu vier Glasfasern ausgelegt. Die Anschlussdose hat Montageöffnungen zur Befestigung an Unterputz- und Hohlwanddosen. Durch integrierte Clipse ist die Montage auf 35 mm DIN-Hutschienen sowohl horizontal als auch vertikal möglich.

Skizze

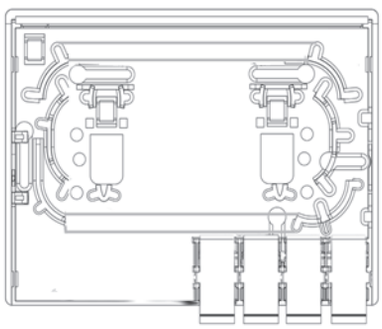
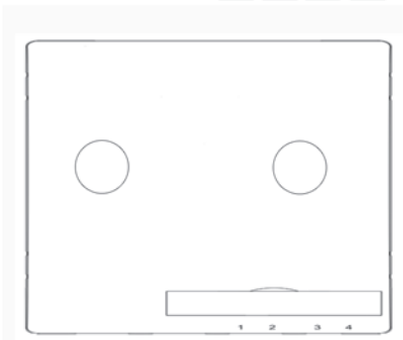

Produktdaten

Material:	Kunststoff (UL94-V0)
Farbe:	polarweiß (*)
Abmessungen:	H 83 x B 100 x T 30 mm
Gewicht:	ca. 0,1 kg (ohne Kupplungen)
Steckplätze:	für 4 SC-Simplex Kupplungen
Kabelzuführung:	Ober- und Unterseite, links und rechts
Kabeleingänge:	zwei, für Anschlusskabel bis zu 5,0 mm
Spleißkasette:	für 4 Fusionsspleiße
Schutzgrad:	IP 31

Lieferumfang

Gehäuse	inkl. 4x SC/APC-Simplex Kupplungen
Montagematerial optional:	mit 4 Faserpigtails, Faser G657.A

FTTH-Wanddose

Bezeichnung	Ausführung	Artikel Nr.
4Port Wanddose	inkl. SC/APC-Simplex Kupplung, ohne Pigtails	t34371860
4Port Wanddose	inkl. SC/APC-Simplex Kupplung und Pigtails	t34371865

(*) bei der Kombination mit Produkten anderer Hersteller können geringfügige Farbabweichungen auftreten

Abbildungen ähnlich, technische Änderungen vorbehalten